3 601 F23 000
Issue / Stand 16-05-26

Fig./Abb. 1

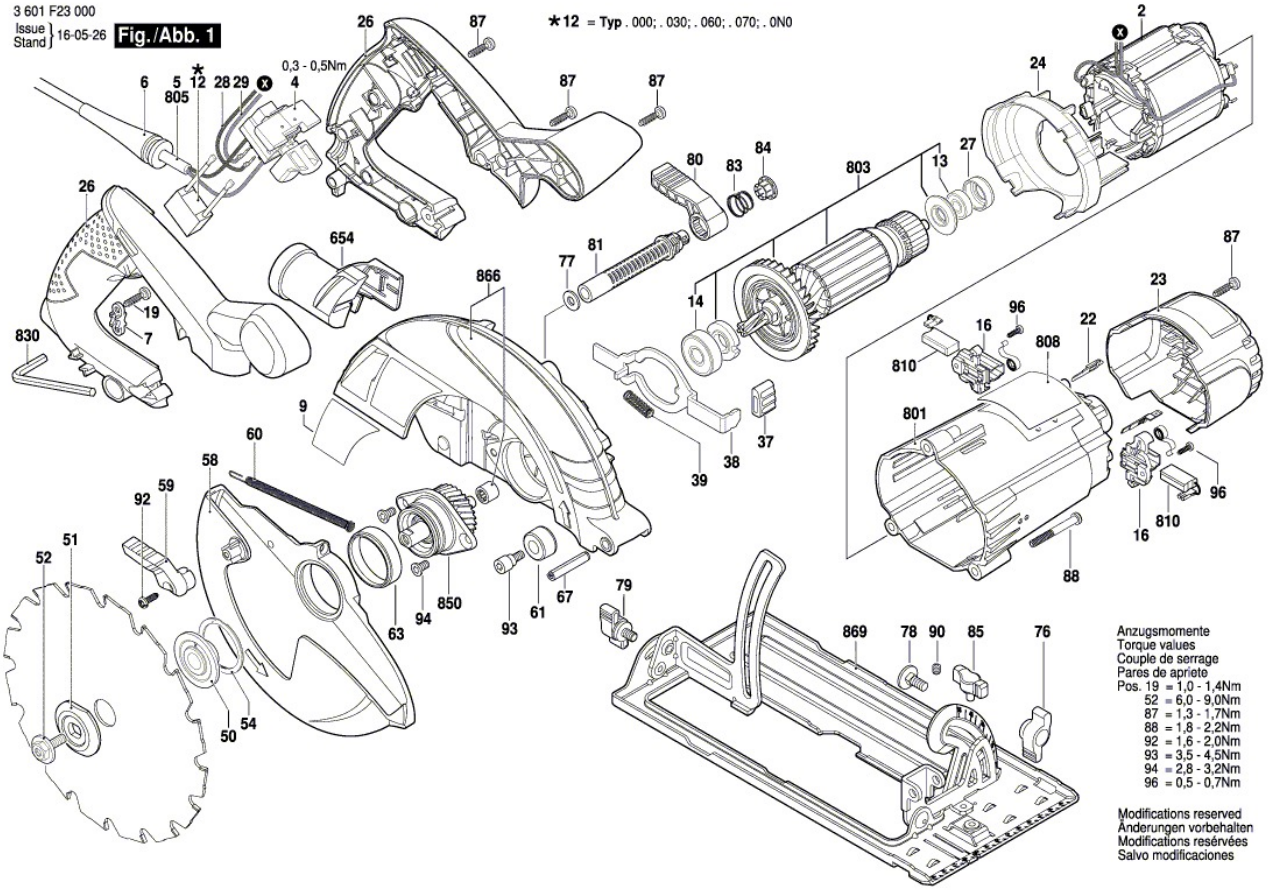

Anzugsmomente
Torque values
Couple de serrage
Pares de apriete

Pos. 19	= 1,0 - 1,4Nm
52	= 6,0 - 9,0Nm
87	= 1,3 - 1,7Nm
88	= 1,8 - 2,2Nm
92	= 1,6 - 2,0Nm
93	= 3,5 - 4,5Nm
94	= 2,8 - 3,2Nm
96	= 0,5 - 0,7Nm

Modifications reserved
Änderungen vorbehalten
Modifications resérvées
Salvo modificaciones