BERNARDO®

KMS 150 / KMS 200

CE

ORYGINALNA INSTRUKCJA OBSŁUGI

KMS 150 / KMS 200

Wydanie 12/2010

COPYRIGHT © 2010 PWA HandelsgesmbH *[PWA Spółka Handlowa z o. o.]*
Zmiany i powielanie (także fragmentów) wyłącznie za pisemną zgodą firmy PWA HandelsgesmbH.
Czyn bezprawny będzie karany bez wyjątku z mocy prawa.

Wstęp

Drodzy Klienci!

Cieszymy się, że zdecydowali się Państwo na zakup produktu naszej firmy.

Niniejsza instrukcja obsługi została opracowana wyłącznie dla naszych Klientów.
W tym podręczniku znajdą Państwo wszystkie potrzebne wskazówki dotyczące prawidłowego zastosowania, obsługi, konserwacji i zaopatrzenia w części zamienne.

UWAGA:
Producent na bieżąco dokłada wszelkich starań w zakresie optymalizacji maszyny, ale może się zdarzyć, że zmiany albo ewentualne poprawki nie są zawarte w tej instrukcji obsługi. Jednakże staramy się stale o jej bieżącą aktualizację.

Zanim maszyna zostanie uruchomiona, należy przeczytać uważnie niniejszą instrukcję obsługi.
W ten sposób zapobiegną Państwo wystąpieniu ewentualnych problemów i uszkodzeń maszyny, które mogą powstać w przypadku nieprawidłowej obsługi.

Ekonomiczne i bez zakłóceń funkcjonowanie maszyny możliwe jest jedynie wówczas, jeśli maszyna podlega regularnej konserwacji i jest właściwie obsługiwana.

Producent nie ponosi odpowiedzialności cywilnej za szkody wynikające z nieprzestrzegania poniższych zaleceń i wskazówek.

PWA Handels GesmbH *[PWA Spółka Handlowa z o.o.]*

BERNARDO®

Spis treści

OGÓLNE WSKAZÓWKI DOT. BEZPIECZEŃSTWA PRACY 2
OPIS MASZYNY 7
DANE TECHNICZNE 8
MONTAŻ 9
ZASTOSOWANIE ZGODNE Z PRZEZNACZENIEM 13
KWALIFIKACJE OPERATORA 13
TRANSPORT 14
ROZPAKOWYWANIE 14
INSTALACJA MASZYNY 14
URUCHOMIENIE 15
UTRZYMANIE MASZYNY W DOBRYM STANIE OBEJMUJĄCE DOGLĄD, KONSERWACJĘ I REMONTY 15
SCHEMAT OBWODOWY 16
LISTA CZĘŚCI ZAMIENNYCH 17
GWARANCJA 21

Ostrzeżenie!!!

Niniejsza instrukcja obsługi zawiera ważne instrukcje bezpieczeństwa dotyczące prawidłowej instalacji, utrzymania maszyny w dobrym stanie, obsługi maszyny/osprzętu.

Niewłaściwe przeczytanie, niewłaściwa interpretacja i niewłaściwe zastosowanie poleceń, zawartych w niniejszej instrukcji, mogą doprowadzić do powstania obrażeń ciała czy szkód materialnych.

Właściciel maszyny / tego osprzętu jest wyłącznie sam odpowiedzialny za bezpieczne użytkowanie maszyny.

Producent /dystrybutor nie ponosi odpowiedzialności za obrażenia ciała ani za szkody materialne powstałe wskutek niedbalstwa, niewłaściwej obsługi, zmian wprowadzonych na maszynie albo nieprawidłowego zastosowania [maszyny].

Techniczne i optyczne zmiany mogą być przeprowadzone bez wcześniejszego zawiadomienia w toku dalszego rozwoju. Wszystkie wymiary, wskazówki i dane tej instrukcji obsługi są podawane stąd bez zagwarantowania [, że są aktualne – przyp. tłum.]. Dlatego nie można dochodzić roszczeń prawnych na podstawie tej instrukcji obsługi.

Tabliczki bezpieczeństwa na maszynie ostrzegają i pokazują, jak operator może uniknąć obrażeń. Właściciel maszyny musi zadbać o to, by tabliczki bezpieczeństwa pozostały na swoim miejscu i by były czytelne. Skoro tylko tabliczki będą nieczytelne, muszą zostać wymienione, dopiero wówczas wolno ponownie obsługiwać tę maszynę.

BERNARDO®

Ogólne wskazówki dot. bezpieczeństwa pracy

Wskazówki dot. bezpieczeństwa [pracy] oraz instrukcję obsługi należy dokładnie przeczytać i ich przestrzegać. Nieprzestrzeganie poleceń albo wskazówek bezpieczeństwa może doprowadzić do poważnych obrażeń ciała. Instrukcję obsługi należy przechowywać w zasięgu operatora i przekazać ją również następcy. Należy przestrzegać zaleceń zamieszczonych na maszynie dotyczących bezpieczeństwa oraz tych, które informują o niebezpieczeństwie. Jeśli w trakcie rozpakowywania zostaną stwierdzone szkody powstałe podczas transportu, należy niezwłocznie poinformować o tym sprzedawcę. Urządzenia nie wolno dopuścić do pracy! Opakowanie należy usunąć dbając o środowisko, przekazać do odpowiedniego miejsca zbiorczego.

Bezpieczne miejsce pracy

Należy pamiętać, by maszynę obsługiwały jedynie te osoby, które zostały zaznajomione z jej obsługą i związanym z tym niebezpieczeństwem wypadków oraz które są w pełni władz umysłowych i fizycznych. Należy upewnić się, że wskazówki bezpieczeństwa zostały jasno i wyraźnie zrozumiane. Dzieciom i młodzieży nie wolno obsługiwać tej maszyny (wyjątek: młodzież w wieku powyżej 16 lat - pod nadzorem).

Dzieci i osoby nieupoważnione powinny trzymać się z dala od maszyny. Jeśli maszyna nie jest używana, należy ją odłączyć od prądu, należy deaktywować przełącznik, by utrudnić włączenie maszyny osobom nieupoważnionym.

Praca maszyny bez nadzoru. Nigdy nie wolno zostawiać uruchomionej maszyny bez nadzoru. Takie zachowanie powoduje znaczny wzrost ryzyka wystąpienia wypadku albo powstania szkód materialnych. Zanim maszynę pozostawi się bez nadzoru, należy ją wyłączyć i poczekać, aż wszystkie obracające się części zatrzymają się.

Należy dbać o czystość miejsca pracy i maszyny oraz pamiętać o dobrym, nieoślepiającym oświetleniu na stanowisku pracy (wg krajowych postanowień). Nieporządek albo niewystarczające oświetlenie mogą doprowadzić do wypadków. Nie wolno pozostawiać w bezpośrednim obszarze roboczym żadnych narzędzi, przedmiotów ani kabli.

Bezpieczna praca / Ryzyko pozostałe / Indywidualne środki ochronne

Maszynę używać wyłącznie w rozumieniu ustaleń dotyczących użytkowania i przy zachowaniu technicznych granic (patrz „Dane techniczne”).

Należy nosić odpowiednie okulary ochronne. Należy chronić oczy przed latającymi odłamkami i wiórami, które mogą spowodować uszkodzenia. W przypadku niestosowania się do zaleceń mogą powstać poważne obrażenia oczu!

Należy zawsze używać maskę przeciwpyłową, jeśli podczas pracy maszyny wydobywa się pył i jeśli we własnym zakresie nie można zapewnić aspiracji. Najczęściej wydobywający się rodzaj pyłu (drewno, metal) może powodować powstawanie chorób dróg oddechowych. Dlatego należy zasięgnąć informacji, z jakim rodzajem pyłu ma się do czynienia i nosić zawsze odpowiednią maskę ochronną, która ten rodzaj pyłu filtruje.

Należy zawsze używać adekwatnych słuchawek ochronnych podczas pracy maszyny. Hałas spowodowany pracą maszyny może doprowadzić do trwałego uszkodzenia słuchu /utraty słuchu. Dane dot. maszyny znajdują się w „Danych technicznych”.

Należy pracować w odpowiedniej odzieży. Nie nosić szerokich ubrań, rękawiczek, krawatów, szalików, biżuterii, włosy nie mogą być rozpuszczone - ze względu na niebezpieczeństwo wciągnięcia ich przez ruchome części maszyny. Przy długich włosach należy założyć nakrycie głowy/ siatkę do włosów.

Zawsze nosić antypoślizgowe buty albo specjalne buty ochronne zapewniające bezpieczeństwo w przypadku manipulowania ciężkimi przedmiotami poddawanymi obróbce.

Tylko podczas wymiany narzędzi skrawających używać rękawiczek.
Podczas pracy przy obracających się częściach maszyn noszenie rękawic jest zabronione.

Zachować ostrożność! Zwracać uwagę na to, co się wykonuje oraz podchodzić do pracy z zachowaniem rozsądku. Uruchomienie maszyny pod wpływem alkoholu, narkotyków czy leków jest surowo zabronione! Nie użytkować maszyny w przypadku zmęczenia lub braku koncentracji.

W otoczeniu stwarzającym zagrożenie wybuchem, w którym znajdują się gazy, pyły albo inne łatwopalne płyny, nie wolno pracować na maszynie. Iskry spowodowane pracą maszyny mogą zapalić pył, palne płyny lub opary.

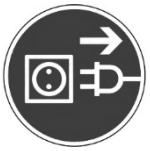

W przypadku prac związanych z konserwacją, poprawiających sprawność albo czyszczących od maszyny odłączyć wtyczkę sieciową. Przed ponownym podłączeniem maszyny do prądu należy upewnić się, że wł./wyłącznik znajduje się w pozycji „OFF“. Jeśli urządzenie nie będzie więcej używane, należy wyciągnąć wtyczkę sieciową.

Maszyny nie czyścić sprężonym powietrzem.

Eksploatować maszynę z zachowaniem ostrożności. Utrzymywać narzędzia naostrzone i czyste w celu zapewnienia najlepszej i najpewniejszej wydajności pracy. Przestrzegać poleceń dotyczących konserwacji i wymiany osprzętu.

Przed uruchomieniem maszyny sprawdzić wszystkie urządzenia zabezpieczające oraz przekonać się, że działają prawidłowo. Pracować zawsze stosując zalecane urządzenia ochronne.

Przed rozpoczęciem pracy sprawdzić maszynę, czy nie ma uszkodzeń. Maszyna zawsze powinna być sprawdzona pod kątem jej działania. Ruchome części nie mogą być zablokowane i muszą pracować bez zarzutu. Nigdy nie wolno pracować na maszynie w przypadku jej defektu. Urządzenia ochronne i części, które są uszkodzone, powinny być prawidłowo naprawione przez uznany warsztat specjalistyczny lub wymienione przez serwis obsługi klienta.

Przed włączeniem [maszyny] sprawdzić, czy klucze, narzędzia nastawcze i nieużywane narzędzia zostały usunięte.

Nie przeciążać maszyny. Maszyna i narzędzia nie powinny być stosowane w celach, dla których nie zostały przewidziane (patrz „Zastosowanie zgodne z przeznaczeniem”).

Zabezpieczać narzędzie i przedmiot obrabiany! Podczas pracy przedmiot obrabiany powinien być stabilnie zamocowany, a narzędzie pewnie przymocowane. Nie pozostawiać włożonych kluczy do narzędzia.

BERNARDO

Zwracać uwagę na postawę ciała. Maszyna została zaprojektowana i zbudowana wg ergonomicznych zasad, jednakże przy pracach konserwujących czy czyszczących może dojść do znacznego fizycznego nadwyrężenia ciała. Dlatego przy pracach związanych z większym obciążeniem (narzędzie/przedmiot obrabiany) zwracać uwagę na swoje granice wytrzymałości i stosować w razie potrzeby techniczne środki pomocnicze.

Prawidłowy montaż maszyny. Wszystkie części muszą być prawidłowo zamontowane i spełniać wszystkie warunki, aby zapewnić nienaganną pracę maszyny (patrz „Instrukcja montażu").

Ostrzeżenie! Obracające się części. Zwracać uwagę, by pod żadnym pozorem nie sięgać do rotujących przedmiotów obrabianych albo części maszyny i uważać, by biżuteria czy części ubrania nie zostały zahaczone przez obracające się części. Istnieje poważne niebezpieczeństwo odniesienia obrażeń!

Ostrzeżenie! Ostre wióry! Nigdy nie usuwać wiórów gołymi rękoma. Istnieje niebezpieczeństwo odniesienia obrażeń! Do usuwania wiórów używać odpowiedni bosak do wiórów. Gdy maszyna jest wyłączona, można usuwać wióry za pomocą pędzla albo miotełki. **Do czyszczenia nigdy nie stosować sprężonego powietrza!**

Stosować tylko oryginalne części! Jako części zamienne, a w szczególności w odniesieniu do urządzeń zabezpieczających i narzędzi skrawających stosować tylko części oryginalne, ponieważ części, które nie zostały sprawdzone i dozwolone przez producenta, mogą doprowadzić do nieprzewidywalnych szkód.

Przed użyciem maszynę ustawić zgodnie ze wskazaniami podanymi w instrukcji montażu. W przypadku stosowania dolnej części korpusu [łoża] maszyny albo stołu warsztatowego musi być zapewniona wystarczająca nośność [udźwig] (waga maszyny/ waga narzędzi(a)/ waga przedmiotu obrabianego) oraz trzeba przykręcić ją/go mocno do maszyny przed rozpoczęciem pracy.

Pomiary na zamocowanych narzędziach wolno wykonywać tylko wtedy, gdy maszyna jest zatrzymana. Nie obrabiać przedmiotów, które są za małe lub za duże do tej maszyny.

Nigdy nie stosować pękniętych, zdeformowanych czy zreperowanych narzędzi, należy je natychmiast oddać na złom!

Nigdy nie używać maszyny, jeśli jej urządzenia zabezpieczające są wadliwe – mogą być bardzo niebezpieczne i muszą zostać natychmiast naprawione.

Gdyby podczas pracy na maszynie wystąpiły problemy, maszynę trzeba natychmiast wyłączyć.
(Usuwanie zakłóceń patrz „Rozwiązywanie problemów" albo skontaktować się ze sprzedawcą)

Bezpieczeństwo elektryczne

Przed uruchomieniem [maszyny] zwrócić uwagę, czy przyłączenie do sieci elektrycznej zostało przeprowadzone przez specjalistę elektryka, wyjątek stanowią maszyny z już wmontowaną wtyczką.

Prawidłowe napięcie w sieci! Zwrócić uwagę, czy dane na tabliczce znamionowej [maszyny] zgadzają się z napięciem sieciowym maszyny, ewent. mogą odbiegać najwyżej 10%. Jeśli napięcie źródła prądu nie zgadza się z wymaganym napięciem dla maszyny, może to doprowadzić do powstania poważnych obrażeń ciała albo uszkodzenia maszyny.

Niebezpieczeństwo elektryczne! Maszyny wolno stosować jedynie wtedy, jeśli są podłączone do sieci elektrycznej z funkcjonującym przewodem ochronnym (PE). Przewody przyłączeń do sieci, przedłużacze i obudowy elektrycznych elementów budowy muszą podlegać regularnej kontroli. Usterki muszą być usuwane przez uznanego specjalistę elektryka. Nie dotykać kabla, jeśli został uszkodzony albo przecięty podczas pracy, ale natychmiast wyciągnąć wtyczkę sieciową. Nigdy nie używać maszyny z uszkodzonym kablem.

Chronić kabel zasilania! Kabla zasilania nie wolno stosować do celów, do których nie został on przeznaczony. Kabla nie powinno się używać do wyciągnięcia wtyczki z gniazdka. Wtyczkę wyciągać z gniazdka trzymając ją za obudowę. Chronić kabel przed olejami, wysoką temperaturą i ostrymi krawędziami. Nigdy nie pracować [na maszynie], jeśli kabel zasilania jest uszkodzony.

Przedłużacz/ bęben kablowy. Kabel z bębna rozwinąć całkowicie przed jego użyciem i sprawdzić, czy nie jest uszkodzony. Przedłużacz i wtyczka muszą posiadać sprawny przewód ochronny.

Podczas podłączania maszyny zwrócić uwagę na prawidłowy kierunek obrotu silnika – patrz strzałka (dla 400 V)

Magazynowanie oraz utrzymanie maszyny w dobrym stanie obejmujące dogląd, konserwację i remonty

Jeśli maszyna nie była używana przez dłuższy czas – maszynę spryskać środkiem antykorozyjnym. Przy ponownym uruchomieniu maszyny za pomocą silnika przekładniowego [reduktorowego], maszyna musi być uruchomiona na niskich obrotach ok. 10 – 15 min, aby zapewnić równomierne nasmarowanie olejem.

Należycie dbać o narzędzie! Zwracać uwagę, żeby narzędzia były zawsze naostrzone, suche i czyste. W ten sposób będzie zagwarantowana pewniejsza i lepsza praca. Zawsze trzeba przestrzegać wskazówek dot. wymiany narzędzi i przepisów związanych z konserwacją.

Narzędzia nieużywane przechowywać w bezpiecznym miejscu! Narzędzia nieużywane powinny być przechowywane w miejscu zamykanym na klucz, suchym i poza zasięgiem dzieci.

Stosować tylko oryginalne części zamienne. Wolno stosować tylko oryginalne części zamienne Bernardo albo takie, które zostały dozwolone przez producenta. Użycie innych części może spowodować zagrożenie. Równocześnie wygasają przez to roszczenia gwarancyjne.

Naprawy przeprowadzane tylko przez specjalistów! Przestrzegać: prace naprawcze mogą wykonywać jedynie wykształceni specjaliści albo warsztaty specjalistyczne.

UWAGA!!!
Nawet przy przestrzeganiu wszystkich przepisów bezpieczeństwa pracy istnieje pewne ryzyko pozostałe, np. niebezpieczeństwo odniesienia obrażeń poprzez kontakt z narzędziami, odrzut przedmiotu obrabianego, wyrzucane opiłki metalu.
Maszynę obsługiwać zawsze sumiennie i z rozsądkiem, aby uniknąć powstania uszczerbku na zdrowiu, jak również uszkodzeń maszyny.

Typowe instrukcje bezpieczeństwa związane z pracą za pomocą szlifierek

- W żadnym wypadku nie dotykać znajdującego się w ruchu materiału ściernego. Może dojść do powstania poważnych obrażeń ciała w wyniku dotykania materiału ściernego lub rotujących części. Przedmiot obrabiany trzymać zawsze oburącz.
- Podczas szlifowania nie używać nadmiernej siły. W przeciwnym razie zwiększa się wielokrotnie ryzyko powstania obrażeń ciała oraz może dojść do przeciążenia silnika.
- Odstęp między ścierniwem a podpórką narzędziową musi być regularnie kontrolowany. Odstęp nie może przekroczyć 2 mm.
- Przez kilka minut przeprowadzić bieg próbny bez obciążenia.
- Wykonywać pracę zawsze w kierunku przeciwnym do kierunku obrotu i podawać przedmiot obrabiany tylko na bieżącą [pracującą] tarczę szlifierską.
- Szlifować przedmiot obrabiany zawsze od przodu, a nie w przeciwną stronę obracającej się ściernicy.
- Sprawdzić przedmiot obrabiany przed obróbką. Drewno z gwoździami lub innymi ciałami obcymi, które mogłyby się zaczepić w maszynie, nigdy nie wolno poddawać obróbce. Także drewno z sękami może się podczas szlifowania oddzielić.
- Używać maszyny z podłączeniem zewnętrznego odciągu tylko, jeśli jest on przyłączony i włączony.
- Podczas procesu szlifowania nie stać, jeśli to możliwe, bezpośrednio za przedmiotem obrabianym.
- Ściernicy [tarczy szlifierskiej] nie zatrzymywać poprzez naciskanie jej z boku.
- Nie obsługiwać szlifierki, jeśli jej tarcza jest porysowana lub zużyta.
- Obrabiać zawsze tylko jeden przedmiot obrabiany.
- Uwaga przy obrabianiu łatwopalnych surowców, jak aluminium, magnez, tworzywo sztuczne lub drewno, operator musi stosować właściwe przeciwpożarowe środki zaradcze.
- Konserwacja i utrzymanie w dobrym stanie: tarcze poliwęglanowe można stosować maksymalnie 2 lata (okres przydatności do użycia).

UWAGA!!!

Do wypadków dochodzi często wskutek nieuwagi albo niewystarczającej znajomości maszyny. Dlatego używać maszyny z zachowaniem uwagi, aby zminimalizować ryzyko wystąpienia obrażeń. W przypadku niestosowania się do wskazówek bezpieczeństwa zwiększa się wielokrotnie ryzyko wystąpienia obrażeń.

Zestawienie nt. zasad bezpieczeństwa w zakresie obchodzenia się z maszyną może nie być kompletne, ponieważ każde środowisko pracy jest inne. Niezależnie od tego bezpieczeństwo operatora powinno być zawsze na pierwszym miejscu. Niedbałe zachowanie podczas obchodzenia się z maszyną może doprowadzić do obrażeń ciała operatora, uszkodzeń osprzętu albo maszyny, albo do słabych wyników pracy.

Opis maszyny

Szlifierki taśmowe kombi KMS 150 i KMS 200 dzięki swojemu bogatemu wyposażeniu podstawowemu (m.in. tarcza polerska, druciana szczotka tarczowa, …) zapewniają półprofesjonalnemu użytkownikowi optymalną relację ceny do wydajności.

• Wyposażone w stabilną i regulowana podpórkę dla przedmiotu obrabianego w celu uzyskiwania najlepszych wyników pracy
• Uniwersalne, nadające się do stosowania do obróbki najróżniejszych materiałów (metal, tworzywo sztuczne, drewno,…)
• Korpus maszyny o ładnym designie wykonany z wysokiej jakości odlewu ciśnieniowego
• Odpowiednie do polerowania i szczotkowania metalu, tworzywa sztucznego i metali nieżelaznych
• Łatwa wymiana tarcz szlifierskich za pomocą dźwigni szybkomocującej
• Rotor posiadający łożyska kulkowe zapewnia bardzo równomierny bieg i długą trwałość
• Optymalne do usuwania zadziorów, szlifowania płaszczyzn i konturów
• Kombinacja szlifowania taśmowego i konwencjonalnego
• Długa trwałość dzięki wysokiej jakości obróbce

Części konstrukcyjne maszyny

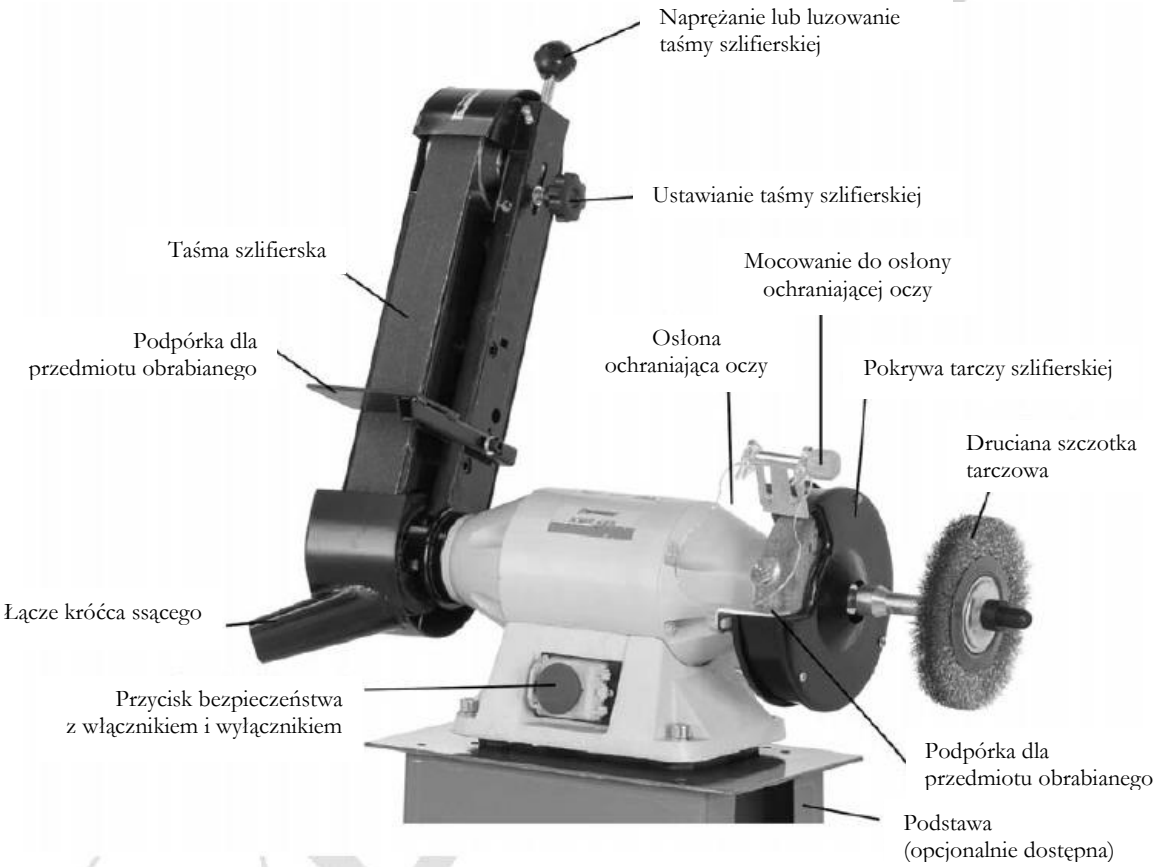

Dane techniczne

	KMS 150	KMS 200
Ściernica [tarcza szlifierska] Ø x szer.	150 x 25 mm	200 x 32 mm
Otwór w ściernicy	32 mm	32 mm
Ziarnistość ściernicy	K 36	K 36
Taśma ścierna [szlifierska]	1000 x 50 mm	1000 x 100 mm
Prędkość ściernicy	2850 obr./min	2850 obr./min
Prędkość taśmy ściernej	15,4 m/s	15,4 m/s
Zakres odchylania nasadki ściernej	90°	90°
Podpórka do szlifowania	190 x 50 mm	190 x 100 mm
Średnica króćca ssącego	20 mm / 35 mm	35 mm / 45 mm
Moc silnika na wyjściu S_1 100%	0,50 kW	0,90 kW
Moc silnika na wejściu S_6 40%	0,75 kW	1,25 kW
Napięcie	230 V	400 V
Szerokość	530 mm	600 mm
Głębokość	330 mm	330 mm
Wysokość	560 mm	580 mm
Waga ok.	16 kg	32 kg

Zakres dostawy

- Ściernica do szlifowania zgrubnego K 36
- Taśma ścierna [szlifierska] K 80
- Tarcza polerska
- Druciana szczotka tarczowa
- Nasadka ścierna
- Podpórka dla przedmiotu obrabianego
- Osłona przeciwiskrowa

Dostępne wyposażenie dodatkowe

- Tarcza szlifierska Ø 150 x 25 mm, Ø 32 mm, K 36 (nr art.: 05-1829)
- Tarcza szlifierska Ø 150 x 25 mm, Ø 32 mm, K 60 (nr art.: 05-1830)
- Druciana szczotka tarczowa Ø 150 x 20 mm, Ø 12,7 mm (nr art.: 05-1836)
- Tarcza polerska Ø 150 x 20 mm, Ø 12,7 mm (nr art.: 05-1838)
- Druciana szczotka tarczowa Ø 200 x 20 mm, Ø 12,7 mm (nr art.: 05-1837)
- Tarcza polerska Ø 200 x 20 mm, Ø 12,7 mm (nr art.: 05-1839)
- Tarcza szlifierska Ø 200 x 32 mm, Ø 32 mm, K 36 (nr art.: 05-1831)
- Tarcza szlifierska Ø 200 x 32 mm, Ø 32 mm, K 60 (nr art.: 05-1832)
- Płócienna taśma szlifierska 1000 x 50 mm - K 60 (10 szt.) (nr art.: 49-0990)
- Płócienna taśma szlifierska 1000 x 50 mm - K 80 (10 szt.) (nr art.: 49-0991)
- Płócienna taśma szlifierska 1000 x 50 mm - K 100 (10 szt.) (nr art.: 49-0993)
- Płócienna taśma szlifierska 1000 x 50 mm - K 120 (10 szt.) (nr art.: 49-0994)
- Płócienna taśma szlifierska 1000 x 50 mm - K 150 (10 szt. (nr art.: 49-0995)
- Płócienna taśma szlifierska 1000 x 50 mm - K 180 (10 szt.) (nr art.: 49-0996)
- Płócienna taśma szlifierska - zestaw kombi 1000 x 50 mm - K 60 / 80 / 100 / 120 / 150 / 180 (po 2 szt.) (nr art.: 49-0997)
- Płócienna taśma szlifierska 1000 x 100 mm - K 60 (10 szt.) (nr art.: 49-1001)
- Płócienna taśma szlifierska 1000 x 100 mm - K 80 (10 szt.) (nr art.: 49-1002)
- Płócienna taśma szlifierska 1000 x 100 mm - K 100 (10 szt.) (nr art.: 49-1003)
- Płócienna taśma szlifierska 1000 x 100 mm - K 120 (10 szt.) (nr art.: 49-1004)
- Płócienna taśma szlifierska 1000 x 100 mm - K 150 (10 szt.) (nr art.: 49-1005)
- Płócienna taśma szlifierska 1000 x 100 mm - K 180 (10 szt.) (nr art.: 49-1005A)
- Płócienna taśma szlifierska – zestaw kombi 1000 x 100 mm - K 60 / 80 / 100 / 120 / 150 / 180 (po 2 szt.)
- (nr art.: 49-1005B)
- Czyścidło do taśm szlifierskich (nr art.: 11-2175)
- Podstawa model B 1 (nr art.: 56-1041)
- Podstawa model H (nr art.: 56-1048)

Montaż

Zamontować tarczę ochraniającą oczy, osłonę przeciwiskrową oraz podpórkę dla przedmiotu obrabianego za pomocą dostarczonych śrub itp. Upewnić się, że odstęp pomiędzy zarówno podpórką dla przedmiotu obrabianego, jak również osłony przeciwiskrowej a krawędzią ściernicy nie jest większy niż 1,6 mm (1/16").
Usilnie zaleca się przykręcić szlifierkę-toczak do stołu warsztatowego lub odpowiedniej podstawy.

Krok 1

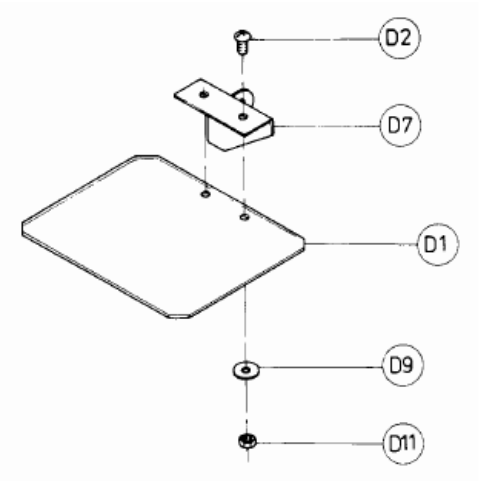

Krok 2

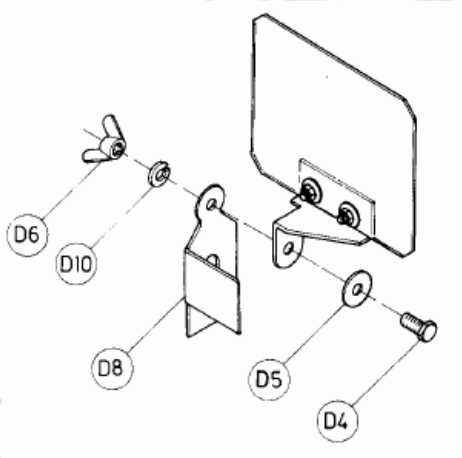

Krok 3

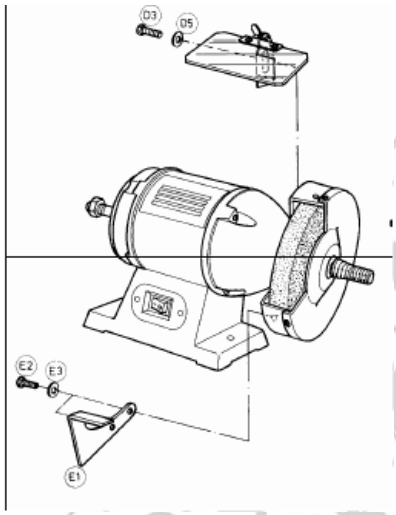

Krok 4

Pomiędzy urządzeniem ochronnym a ściernicą powinien istnieć luz wynoszący maks. 5 mm i być zachowany odstęp 2 mm od ściernicy.

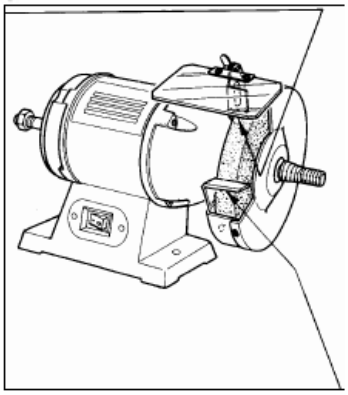

Krok 5

Pokrętło umocować u góry przy szlifierce taśmowej. Następnie odkręcić nakrętkę z czopu walcowego silnika. Osadzić ramę i umocować ją zaciskiem. Teraz osadzić walec gumowy i go umocować.

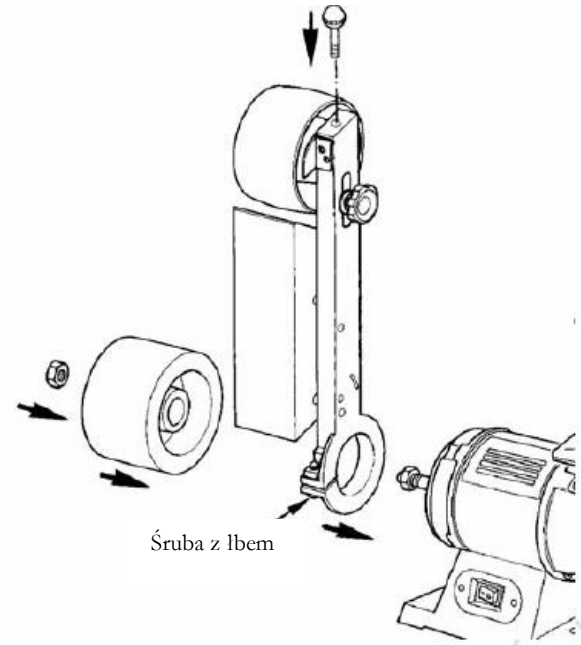

Krok 6

Drążek do napinania taśmy przesunąć na dół aż zazębią się obie blokady z przodu i z tyłu. Taśmę umieścić na obu krążkach.

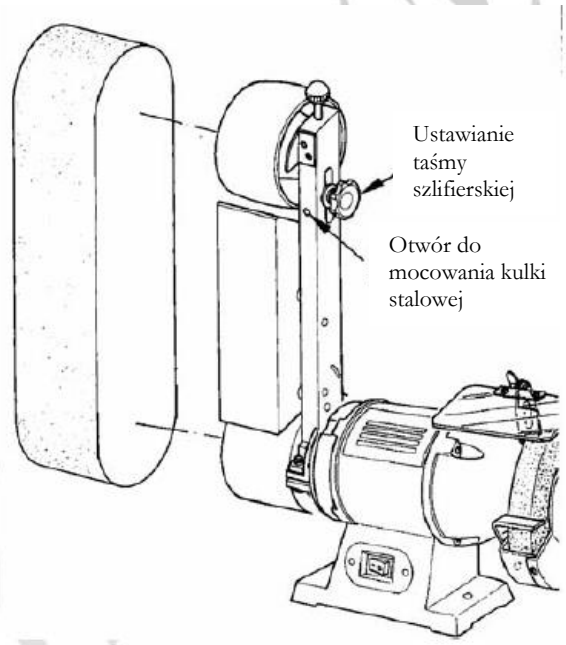

Krok 7

Obie kuleczki stalowe z przodu i tyłu szlifierki taśmowej należy wcisnąć w taki sposób, żeby drążek do napinania taśmy ponownie powrócił do pozycji wyjściowej.

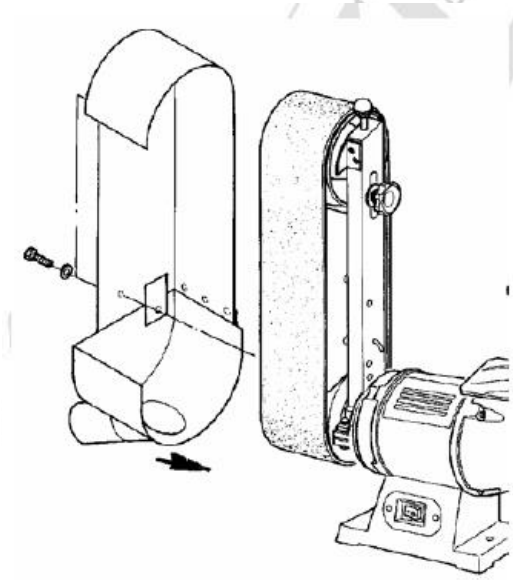

Krok 8

Za pomocą śruby po prawej stronie szlifierki taśmowej ustawić taśmę w taki sposób, żeby znajdowała się możliwie jak najbardziej na środku. Podczas dokonywania ustawienia taśmę przesuwać ręcznie. Następnie na chwilę włączyć maszynę i wyłączyć ponownie, aby sprawdzić, czy taśma ma prawidłowy przebieg.

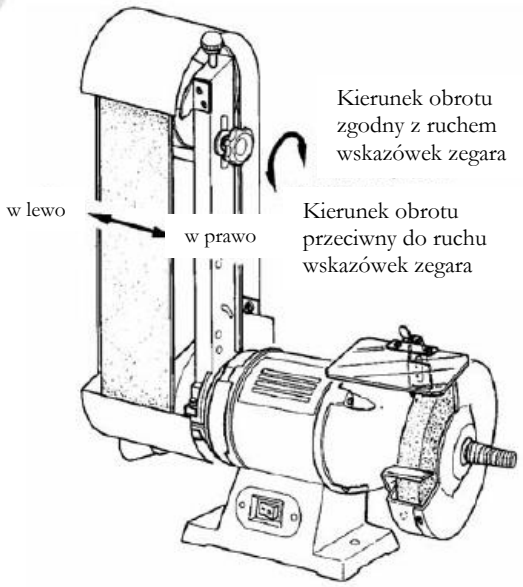

Odchylanie jednostki szlifierki taśmowej

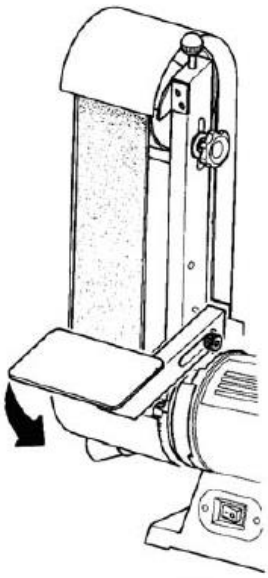

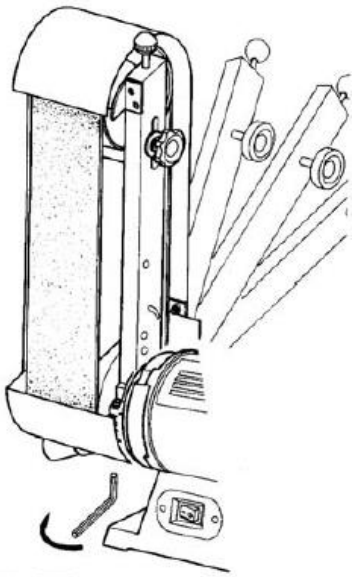

Zamontować podpórkę dla przedmiotu obrabianego za pomocą śruby zawartej w dostawie.

Podpórkę dla przedmiotu obrabianego można zamontować w 4 różnych otworach w szlifierce taśmowej. W ten sposób stół można ustawić pod kątem 45°, 60°, 75° i 90°.

Szlifierkę taśmową można stosować w pozycji pionowej i poziomej. Odkręcić śrubę zaciskową od spodu w celu odchylenia szlifierki taśmowej.

Wymiana taśmy ściernej

- Maszynę odłączyć od sieci.
- Drążek do napinania taśmy przesunąć na dół.
- Zdemontować pokrywę ochronną i wyciągnąć taśmę.
- Nową taśmę umieścić na krążkach.
- Wcisnąć blokady z przodu i z tyłu, aby naprężyć taśmę.
- Teraz ponownie zamontować pokrywę ochronną.
- Taśmę ustawić w pozycji centralnej.

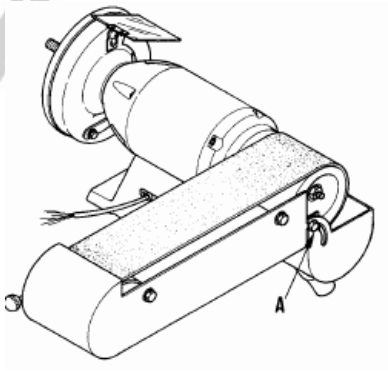

Montaż tarczy polerskiej

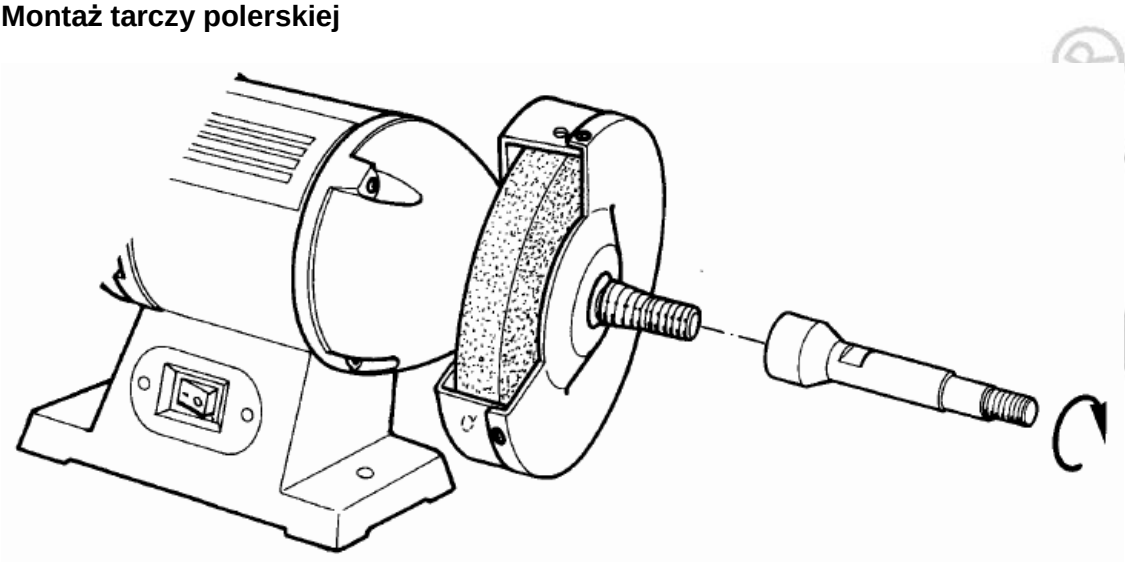

Przytrzymać ściernicę [tarczę szlifierską] i zamontować nasadkę. Nasadkę dokręcić za pomocą klucza płaskiego. Wcześniej wyczyścić czop walcowy i mocowanie!

BERNALD

Zastosowanie zgodne z przeznaczeniem

Maszyna jest przeznaczona do użycia tylko w pomieszczeniach zamkniętych (temperatura pomiędzy 0 a 25°C).

Niniejsza maszyna służy do szlifowania, szczotkowania lub polerowania metali, tworzywa sztucznego, drewna lub podobnych materiałów typowych dla obróbki narzędziowej. Materiały takie jak elastyczne tworzywa sztuczne (guma), łatwopalne materiały (magnez) czy inne materiały o podobnych właściwościach nie nadają się do obróbki.

Wzór użytkowania:

Półprofesjonalnie: Maszyna jest przewidziana do przeciętnego użytkowania 3 godz./dzień ewent. 50 % czasu włączenia. To odpowiada maksymalnie 300 godz./rok.

Ponadto maszyna musi być na bieżąco czyszczona, konserwowana i w przypadku uszkodzeń naprawiana. Więcej informacji na ten temat znajduje się w odpowiednich artykułach „Konserwacja, czyszczenie, naprawa".

Kwalifikacje operatora

Transport: Transportować mogą tylko te osoby, które są wykwalifikowane w obchodzeniu się z dźwignicami i które potrafią zapewnić właściwe zabezpieczenie ładunku w samochodzie.

Obsługa: Personel specjalistyczny, ale też przyuczony personel pomocniczy może obsługiwać tę maszynę, jeśli jest zaznajomiony z przepisami dot. zapobiegania wypadkom i podstawami szlifowania. Operator musi posługiwać się tym samym językiem, w jakim jest napisana instrukcja obsługi.

Jeśli operator, który obsługiwał inne maszyny hobbystyczne, nie posiada wystarczającej wiedzy fachowej, zaleca się pilnie, żeby np. przyuczył się na podstawie literatury specjalistycznej. Niniejsza instrukcja obsługi zakłada już z góry znajomość wyżej wymienionej wiedzy specjalistycznej.

Czyszczenie: Do czyszczenia nie jest wymagana specjalistyczna wiedza nt. maszyn, a jedynie znajomość podstaw dot. przepisów zapobiegania wypadkom, jak również wiedza dot. stosowanych substancji zanieczyszczających i czyszczących.

Naprawa: Naprawy maszyn może dokonywać tylko wykwalifikowany mechatronik, ślusarz albo inny podobnie wykwalifikowany personel. Prace na instalacjach elektrycznych może wykonywać jednakże tylko specjalista elektryk albo personel z porównywalnym wykształceniem zawodowym.

Demontaż: Przeprowadzany wyłącznie przez ślusarza.

Utylizacja: Utylizacja przez osoby uprawnione do usuwania odpadów.

- Podczas utylizacji usunąć olej.
- Smary i substancje mogące stwarzać problemy (Występowanie patrz „Instrukcja dot. konserwacji") muszą być usunięte.
- Maszynę i substancje problemowe utylizować wg krajowych przepisów.
- Elektryczne wyposażenie maszyny utylizować jak złom elektroniczny, a wszystkie części metalowe maszyny oddać do recyklingu.

BERNARDO®

Transport

Maszyny są wysyłane do klienta porządnie zapakowane. Ze względu na wagę (p. „Dane techniczne”) maszynę można podnosić maszynowo i transportować przy pomocy jednej osoby. Gdy maszyna jest podnoszona, nie wolno jej stawiać do góry nogami ani ustawiać jej w pozycji pochyłej. Ponadto podczas transportu zachowywać równowagę.

Rozpakowywanie

1. Maszynę rozpakować dopiero bezpośrednio na przewidzianym miejscu instalowania.
2. Usunąć odpowiedni materiał opakowania.
4. Miejsce pracy wybrać suche i dobrze oświetlone oraz, żeby było wystarczająco dużo miejsca potrzebnego do obsługi maszyny.
5. Maszynę wyciągnąć z opakowania (patrz „Waga Dane techniczne“). Przed podniesieniem maszyny zwrócić uwagę na zachowanie równowagi.
6. Wszystkie powierzchnie podlegające konserwacji wyczyścić łagodnym rozpuszczalnikiem, naftą oświetleniową lub dieslem. Nie stosować rozcieńczalników lakowych ani benzyny, ponieważ mogłyby uszkodzić lakierowaną powierzchnię. Na wyczyszczoną powierzchnię wpuścić olej silnikowy 20W.
7. Materiał opakowania zutylizować zgodnie z krajowymi przepisami.

Instalacja maszyny

Instalacja

Maszynę trzeba postawić na solidnym/stabilnym i płaskim podłożu lub na podstawie [podwoziu] oraz przykręcić. W zależności od jakości podłoża zastosować właściwe mocowania do podłoża.

Jeśli maszyna została dostarczona z podstawą, najpierw trzeba przykręcić podstawę do podłoża, a następnie podstawę z maszyną (zapewnienie stabilności).

Zawsze zwracać uwagę na wystarczająco dobre oświetlenie na miejscu pracy wg krajowych przepisów (we własnym zakresie). W bezpośrednim sąsiedztwie maszyny musi znajdować się gniazdo wtykowe albo okablowanie wykonane przez specjalistę elektryka.

W obrębie 1 ½ m nie może znajdować się inne stanowisko robocze ani trasa komunikacyjna.

Przestrzegać, by przedmiot obrabiany, skrzynka z narzędziami, obszar przeznaczony dla osprzętu, obszar roboczy, obszar konserwacji znajdowały się na swoim miejscu, gdy maszyna jest uruchamiana. Nie stawiać maszyny zbyt blisko ściany, obok innych maszyn lub przedmiotów. Zawsze zwracać uwagę, żeby mieć wystarczająco dużo miejsca do pracy i nie być poszkodowanym albo narażonym na odniesienie obrażeń z powodu innych, obok znajdujących się, maszyn (np. poprzez wyrzut wiórów).

BERNARDO®

Uruchomienie

1. Po włączeniu maszyny poczekać aż osiągnie pełną prędkość (najwyższa liczba obrotów), zanim rozpocznie się proces szlifowania.
2. Tarczę ochraniającą oczy można nastawiać i należy ją w taki sposób ustawić, żeby operator miał dobrą widoczność przedmiotu obrabianego i miejsca szlifowanego.
3. Prawidłowe ustawienie podpórki narzędziowej zapewnia prawidłowy kąt ustawczy w celu uzyskania efektywnego [wyniku] szlifowania. Ponieważ średnica ściernicy w trakcie użytkowania zmniejsza się wskutek zużycia, niezbędne jest od czasu do czasu ponowne ustawianie podpórki, aby zawsze była zachowana prawidłowa szczelina do ściernicy wynosząca mniej niż 1,6 mm (1/16").

Utrzymanie maszyny w dobrym stanie obejmujące dogląd, konserwację i remonty

Ważnym warunkiem jest właściwa i regularna konserwacja, by zapewnić bezpieczne i bez zakłóceń funkcjonowanie, długą trwałość maszyny oraz wysoką jakość wytwarzanych produktów.

Ochrona środowiska

Zwrócić uwagę, by oleje czy inne płyny nie dostały się do gleby.

W przypadku wylania płynów albo olejów natychmiast związać je za pomocą właściwego środka absorbującego olej oraz uważać, by utylizować je odpowiednio wg krajowych przepisów dot. ochrony środowiska.

Wymiana tarczy szlifierskiej

W celu odnowienia lub wymiany tarczy szlifierskiej należy postępować w następującej kolejności:

1. Maszynę odłączyć od sieci elektrycznej.
2. Najpierw usunąć zewnętrzne pokrywy (po lewej i prawej stronie).
3. Przytrzymać tarczę szlifierską, usunąć nakrętkę i kołnierz z wału za pomocą klucza płaskiego. Pamiętać, że lewa nakrętka kołowa ma gwint lewoskrętny, a prawa nakrętka kołowa – gwint prawoskrętny.
4. Teraz usunąć starą tarczę szlifierską i wymienić ją na nową.
5. Teraz ponownie umocować nakrętkę, kołnierz i zewnętrzne pokrywy.
6. Szlifierkę pozostawić uruchomioną na jedną minutę, żeby móc stwierdzić, czy tarcza szlifierska obraca się prawidłowo, zanim będzie kontynuowany proces szlifowania.

Czyszczenie

Środek czyszczący: Wszystkie powierzchnie podlegające konserwacji czyścić łagodnym rozpuszczalnikiem, naftą oświetleniową albo dieslem. Nie stosować rozcieńczalnika lakowego ani benzyny, ponieważ mogłoby to uszkodzić lakierowaną powierzchnię. Na wyczyszczone powierzchnie wpuścić olej silnikowy 20W.

Utylizacja

- Olej trzeba usunąć podczas utylizacji.
- Smary i substancje mogące stwarzać problemy (Występowanie patrz „Instrukcja konserwacji") trzeba usunąć.
- Maszynę oraz właściwe substancje problemowe trzeba utylizować wg krajowych przepisów.
- Elektryczne części maszyny trzeba oddać na złom z częściami elektronicznymi, a wszystkie metalowe części maszyny oddać do recyklingu.

Schemat obwodowy

KMS 150 - 230 V

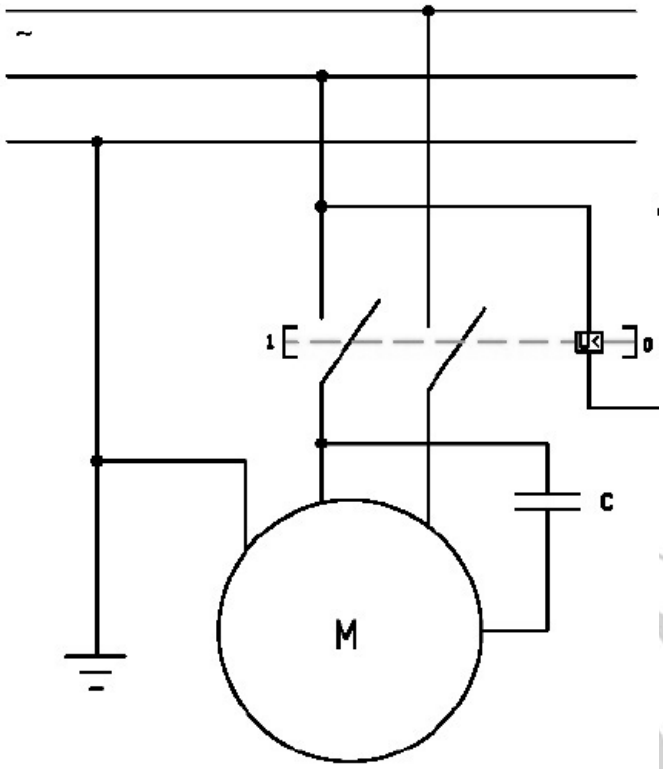

KMS 200 - 400 V

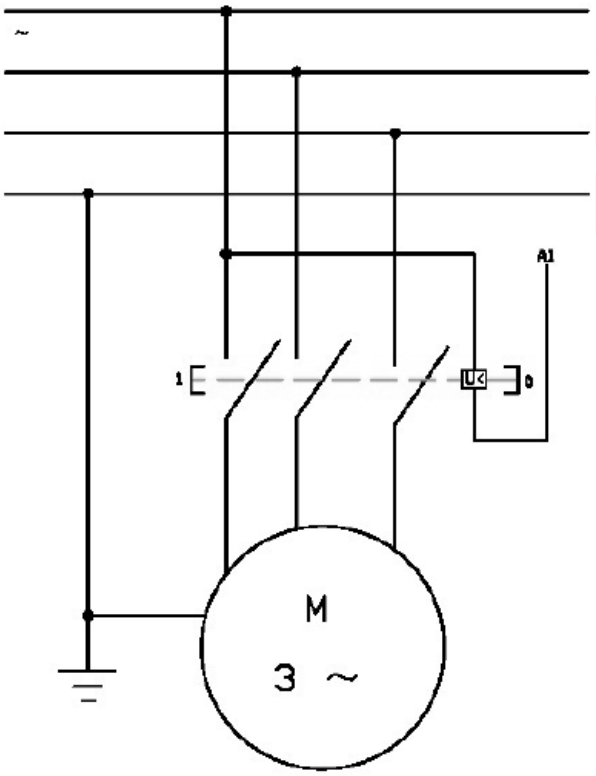

Lista części zamiennych

KMS 150

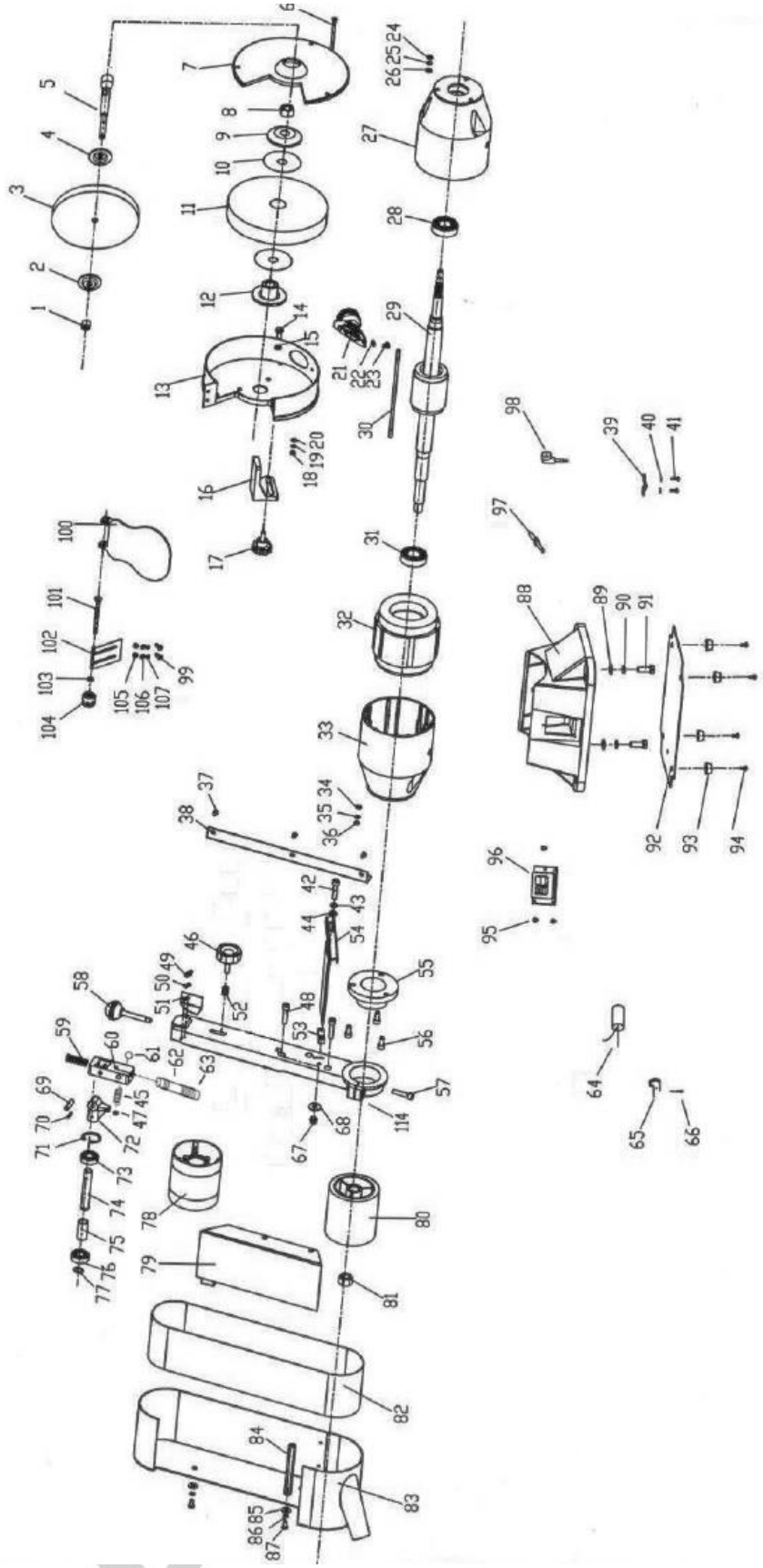

KMS 150					
No.	Name	quantity	No.	Name	quantity
1	Nut	1	55	Then set	1
2	Chuck	1	56	Screw	3
3	Wire Wheel	1	57	Hexagon screw	1
4	Chuck	1	58	Hand	1
5	External axis	1	59	Reset spring	1
6	Screw	3	60	Driven wheel bracket	1
7	Guard cover	1	61	Ball	1
8	Nut	1	62	Slider	1
9	Outer chuck	1	63	Spring	1
10	Paper pad	2	64	Capacitance	1
11	Grinding wheel	1	65	Capacitance card	1
12	Within the chuck	1	66	Screw	1
13	the end of Guard	1	67	Self-locking nut	1
14	Screw	3	68	Washer	1
15	Washer	3	69	Cylindrical pin	1
16	Right Table	1	70	Cylindrical pin	1
17	Table locking handle	1	71	Hole Collar	1
18	Nut	3	72	Adjustable sleeve	1
19	Play mat	3	73	Bearing	1
20	Washer	3	74	Driven axle	1
21	Ash tube	1	75	Sleeve	1
22	Washer	1	76	Bearing	1
23	Screw	1	77	Shaft Collar	1
24	Nut	3	78	Driven wheel	1
25	Play mat	3	79	Belt pallet	1
26	Washer	3	80	Active hub	1
27	Right cover	1	81	Nut	1
28	Bearing	1	82	Belt	1
29	Rotor shaft	1	83	Belt guard	1
30	Stud	3	84	Hexagonal rod	1
31	Bearing	1	85	Washer	1
32	Stator	1	86	Play mat	1
33	Left cover	1	87	Screw	1
34	Washer	3	88	Base	1
35	Play mat	3	89	Washer	2
36	Nut	3	90	Play mat	2
37	Screw	3	91	Screw	2
38	Next pallet	1	92	Floor	1
39	Pressure line cards	1	93	Rubber feet	4
40	Flat pad□	2	94	Screw	4
41	Screw	2	95	Screw	3
42	Hexagon screw	1	96	Switch	1
43	Play mat	1	97	Appear hose	1
44	Washer	1	98	plug	1
45	Spring	1	99	Screw	2
46	Adjustable handle	1	100	Goggles	1
47	Ball	1	101	Screw	1
48	Hexagon screw	2	102	Protection bracket	1
49	Screw	2	103	Washer	1
50	Play mat	2	104	Goggles locking handle	1
51	Angle plate	1	105	Nut	2
52	Adjustable spring	1	106	Washer	2
53	Angle adjustment block	1	107	Play mat	2
54	Belt table	1			

KMS 200

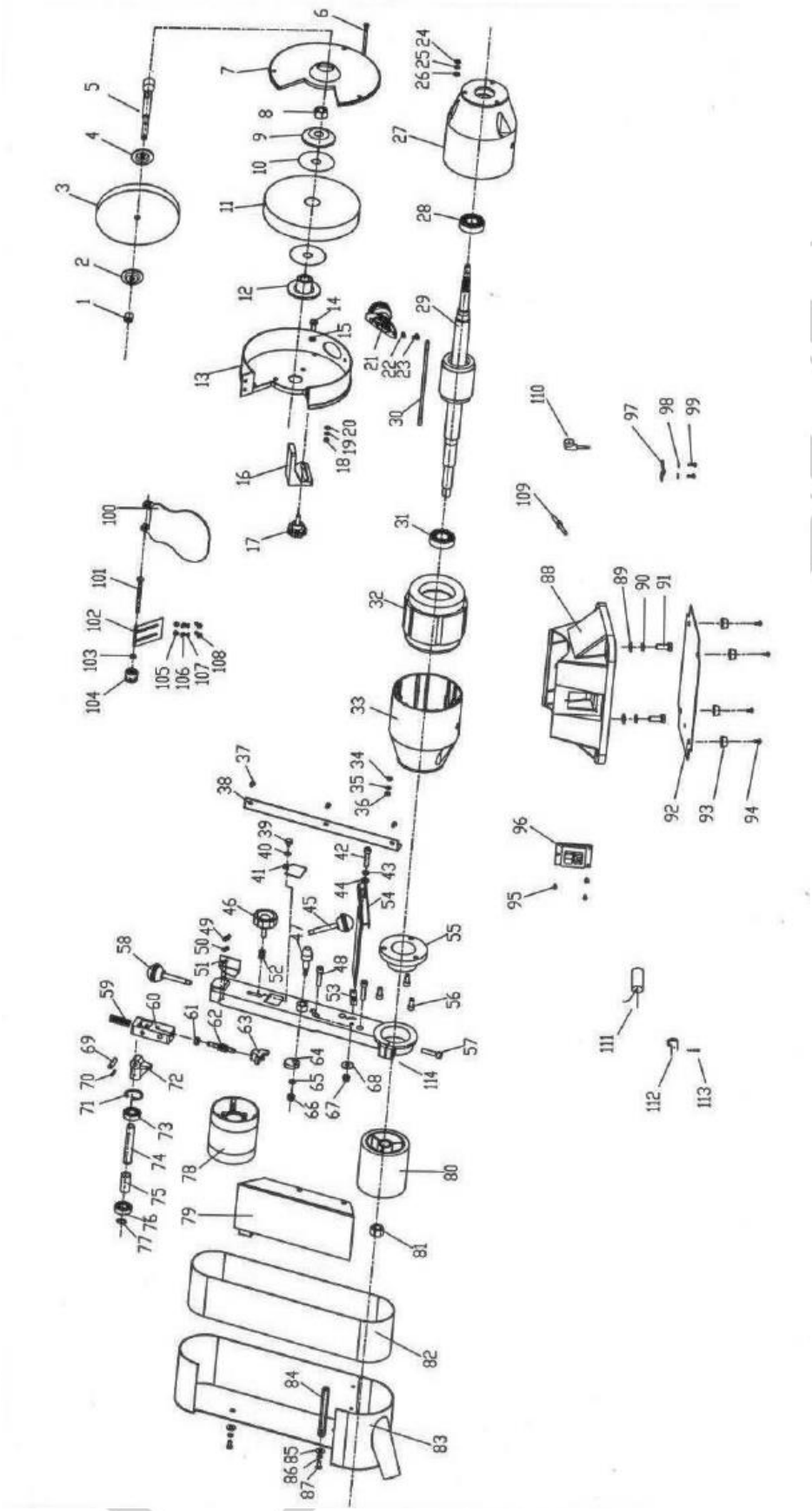

KMS 200					
No.	Name	quantity	No.	Name	quantity
1	Nut	1	58	Hand	1
2	Chuck	1	59	Reset spring	1
3	Wire Wheel	1	60	Driven wheel bracket	1
4	Chuck	1	61	Nut	1
5	External axis	1	62	Hex connecting rod	1
6	Screw	3	63	Slider	1
7	Guard cover	1	64	Cam	1
8	Nut	1	65	Play mat	1
9	Outer chuck	1	66	Self-locking nut	1
10	Paper pad	2	67	Self-locking nut	1
11	Grinding wheel	1	68	Washer	1
12	Within the chuck	1	69	Cylindrical pin	1
13	the end of Guard	1	70	Cylindrical pin	1
14	Screw	3	71	Hole Collar	1
15	Washer	3	72	Adjustable sleeve	1
16	Right Table	1	73	Bearing	1
17	Table locking handle	1	74	Driven axle	1
18	Nut	3	75	Sleeve	1
19	Play mat	3	76	Bearing	1
20	Washer	3	77	Shaft Collar	1
21	Ash tube	1	78	Driven wheel	1
22	Washer	1	79	Belt pallet	1
23	Screw	1	80	Active hub	1
24	Nut	3	81	Nut	1
25	Play mat	3	82	Belt	1
26	Washer	3	83	Belt guard	1
27	Right cover	1	84	Hexagonal rod	1
28	Bearing	1	85	Washer	1
29	Rotor shaft	1	86	Play mat	1
30	Stud	3	87	Screw	1
31	Bearing	1	88	Base	1
32	Stator	1	89	Washer	2
33	Left cover	1	90	Play mat	2
34	Washer	3	91	Screw	2
35	Play mat	3	92	Floor	1
36	Nut	3	93	Rubber feet	4
37	Screw	3	94	Screw	4
38	Next pallet	1	95	Screw	3
39	Cover screw	1	96	Switch	1
40	Wave Spring	1	97	Pressure line board	1
41	Belt arm cover	1	98	Washer	2
42	Hexagon screw	1	99	Screw	2
43	Play mat	1	100	Goggles	1
44	Washer	1	101	Screw	1
45	Hand	1	102	Protection bracket	1
46	Adjustable handle	1	103	Washer	1
47	Camshaft	1	104	Goggles locking handle	1
48	Hexagon screw	2	105	Nut	2
49	Screw	2	106	Washer	2
50	Play mat	2	107	Play mat	2
51	Angle plate	1	108	Screw	2
52	Adjustable spring	1	109	Outlet hose	1
53	Angle adjustment block	1	110	Power cord	1
54	Belt table	1	111	Capacitance	1
55	Then set	1	112	Capacitor card	1
56	Screw	3	113	Screw	1
57	Hexagon screw	1	114	Belt arm	1

Gwarancja

1. PWA HandelsgesmbH, Nebingerstraße 7a, 4020 Linz, Austria, jako kontrahent ponosi w ramach udzielania gwarancji odpowiedzialność za wady, które miały już miejsce przy przekazywaniu [przedmiotu zakupu].

2. PWA HandelsgembH ponosi odpowiedzialność tylko za te wady, których dochodzi bezpośrednia strona umowy. Za bezusterkowość przedmiotów zakupu, które zostały nabyte u kontrahenta firmy PWA HandelsgesmbH, odpowiada ten kontrahent. PWA HandelsgesmbH odpowiada wyłącznie wobec tych klientów, wobec których istnieje bezpośredni stosunek umowy.

3. Ustala się, że okres wysuwania roszczeń gwarancyjnych wynosi 12 miesięcy od momentu dostarczenia maszyny.

4. Gwarancja obejmuje usuwanie wszelkich wad, które wpływają niekorzystnie na prawidłowe działanie maszyny. Jeżeli wady nie można usunąć, Klient ma prawo do wymiany [przedmiotu zakupu] lub zmiany umowy kupna-sprzedaży.

5. W przypadku roszczeń z tyt. udzielania gwarancji należy zwrócić się do PWA HandelsgesmbH na piśmie podając szczegółowo wadę (korzystając z formularza dot. zgłaszania wad, możliwość pobrania formularza na www.bernardo.at). Jeżeli PWA HandelsgesmbH nie jest stroną umowy, należy zwrócić się do danego sprzedawcy, wobec którego istnieje stosunek umowy.

6. Gwarancja wygasa w przypadku, jeżeli przedmiot zakupu został zmieniony przez osoby trzecie albo przez montaż części obcego pochodzenia i jeżeli powstałe uszkodzenia mają związek przyczynowo-skutkowy z dokonaną zmianą. Gwarancja wygasa również przy nieprzestrzeganiu przepisów zakładu dostawczego o obchodzeniu się z przedmiotem zakupu oraz o jego konserwacji. Wyłączone są również uszkodzenia powstałe wskutek niewłaściwego lub niedbałego obchodzenia się [z przedmiotem zakupu].

7. Po upływie okresu gwarancyjnego naprawy mogą być dokonywane przez specjalistyczne firmy, przy czym koszty ponosi klient.

Przedruki, reprodukcje w całości lub częściowe niniejszej instrukcji obsługi są dozwolone tylko za pisemnym zezwoleniem firmy PWA GmbH ***[PWA Sp. z o.o.]***

Deklaracja zgodności – oznaczenie CE

PWA HandelsgmbH
Nebingerstraße 7a A-4020 Linz - Austria
Tel.: +43 732 66 40 15 - Fax: +43 732 66 40 15-9
bernardo@pwa.at www.bernardo.at

CE - KONFORMITÄTSERKLÄRUNG

Certificate of Compliance

nach

EG-Maschinenrichtlinie 2006/42/EG, Anhang II Teil 1A

according to

Directive 2006/42/EC, Annex II Part 1 A

Hiermit erklären wir, dass die nachfolgend bezeichnete Maschinen aufgrund ihrer Konzipierung und Bauart sowie in der von uns in Verkehr gebrachten Ausführung sämtlichen, grundlegenden Sicherheits- und Gesundheitsanforderungen folgender EG-Richtlinien entsprechen: 2006/42/EG, 2006/95/EG und 2004/108/EG. Bei einer nicht mit uns abgestimmten Änderung der Maschine verliert diese Erklärung ihre Gültigkeit.

Hereby we declair that the following machines meet the essential health and safety requirements of the following EC Directives: 2006/42/EC, 2006/95/EC, 2004/108/EC. Any by us unauthorized changes of the machine cause losing of the certificate validity.

Die Technische Dokumentation wird verwaltet von: *The technical documentation is managed by:*	PWA HandelsgmbH Nebingerstraße A-4020 Linz
Bezeichnung der Maschine: *Product:*	Schleifmaschine *Sanding machine*
Maschinentype: *Type:*	KMS 150 / KMS 200
Baujahr: *Year of manufacture:*	ab Juni 2012
Angewandte harmonisierte Normen: *Applied harmonized European standards:*	EN ISO 12100-1:2009 EN ISO 12100-2:2009 EN 60204-1:2006; EN 349:2008 EN ISO 13850:2006 EN ISO 13857:2008
Ort / Datum:	Linz, 30.06.2012

PWA HandelsgmbH
Nebingerstraße 7a, A-4020 Linz

Name und Funktion des zu Unterzeichnenden: *Name and Function of the Signatory:*	Bernhard Pindeus, Geschäftsführer *Bernhard Pindeus, Manager*

Deklaracja zgodności – oznaczenie CE
[Tłumaczenie z j. niemieckiego]

PWA HandelsgmbH
Nebingerstr. 7a A-4020 Linz – Austria
Tel.: +43 732 66 40 15 Faks: +43 732 66 40 15-9
bernardo@pwa.at www.bernardo.at

DEKLARACJA ZGODNOŚCI CE

Certificate of Compliance
według
EG-Maschinenrichtlinie 2006/42/EG, Anhang II Teil 1A
[Dyrektywa maszynowa Wspólnoty Europejskiej 2006/42/WE, załącznik II część 1A]
according to
Directive 2006/42/EC, Annex II Part 1A

Niniejszym oświadczamy, że poniżej wskazana maszyna na podstawie jej projektu i sposobu budowy, jak również jej wykonania, oddana przez nas do użytkowania, spełnia wszystkie zasadnicze wymagania w zakresie bezpieczeństwa i ochrony zdrowia zawarte w dyrektywach maszynowych Wspólnoty Europejskiej 2006/42/WE, 2006/95/WE i 2004/108/WE. Dokonanie, bez uzgodnienia z nami, jakiejkolwiek zmiany na maszynie skutkuje utratą ważności niniejszej deklaracji.
Hereby we declair that the following machine meets the essential health and safety requirements of the following EC Directives: 2006/42/EC, 2006/95/EC, 2004/108/EC. Any by us unauthorized changes of the machine cause losing of the certificate validity.

Dokumentacja techniczna jest zarządzana przez: *The technical documentation is managed by:*	PWA HandelsgmbH Nebingerstraße 7a A-4020 Linz
Nazwa maszyny: *Product*	Szlifierka *Sanding machine*
Typ maszyny: *Type:*	KMS 150 / KMS 200
Rok budowy: *Year of manufacture:*	od czerwca 2012
Zastosowano uzgodnione normy: *Applied harmonized European standards:*	EN ISO 12100-1:2009 EN ISO 12100-2:2009 EN 60204-1:2006; EN 349:2008 EN ISO 13850:2006 EN ISO 13857:2008
Miejscowość / data:	Linz, 30.06.2012
	PWA HandelsgmbH *[PWA Sp. handlowa z o.o.]* **Nebingerstraße 7a, A-4020 Linz**
Nazwisko i funkcja osoby podpisującej: *Name and Function of the Signatory:*	Bernhard Pindeus, prezes *Bernhard Pindeus, Manager* *[nieczytelny podpis:] /-/*

Oświadczenie dot. montażu

PWA HandelsgmbH
Nebingerstraße 7a A-4020 Linz - Austria
Tel.: +43 732 66 40 15 - Fax: +43 732 66 40 15-9
bernardo@pwa.at www.bernardo.at

EINBAUERKLÄRUNG - für unvollständige Maschinen

Declaration of Incorporation - for partly completed Machinery

nach

EG-Maschinenrichtlinie 2006/42/EG, Anhang II Teil 1B

according to

Directive 2006/42/EC, Annex II Part 1 B

Hiermit erklären wir, dass die nachfolgend bezeichnete Maschine aufgrund ihrer Konzipierung und Bauart sowie in der von uns in Verkehr gebrachten Ausführung sämtlichen, grundlegenden Sicherheits- und Gesundheitsanforderungen EG-Richtlinie entsprechen: 2006/42/EG; ausgenommen Punkt 1.7.4 „Betriebsanleitung in Ländersprache." Weiters entspricht die Maschine 2006/95/EG und 2004/108/EG. Bei einer nicht mit uns abgestimmten Änderung der Maschine verliert diese Erklärung ihre Gültigkeit.

Hereby we declair that the following machine meets the essential health and safety requirements of the following EC Directives: 2006/42/EC; exception of item 1.7.4. "Instructions to countries language." Further meets the Machine 2006/95/EC, 2004/108/EC. Any by us unauthorized changes of the machine cause losing of the certificate validity.

Die spezielle technische Dokumentation gemäß Anhang VII Teil B wurde erstellt und wird verwaltet von: *The special technical documentation according to Annex VII Part B was created and is managed by:*	PWA HandelsgmbH Nebingerstraße 7a A-4020 Linz

Die Spezielle technische Dokumentation wird auf begründetem Verlangen nationaler Stellen in elektronischer Form übermittelt. Die gewerblichen Schutzrechte des Herstellers der unvollständigen Maschine bleiben hiervon unberührt.

The special technical documentation shall be provided at reasonable request national throws in electronic form. The commercial trade mark rights of the manufacturer of the incomplete machine are not affected.

Bezeichnung der Maschine: *Product:*	Schleifmaschinen *Sanding machine*
Maschinentype - *Type:*	KMS 150 / KMS 200
Baujahr - *Year of manufacture:*	ab Juni 2012

Angewandte harmonisierte Normen - *Applied harmonized European standards:*
EN ISO 12100-1:2009; EN ISO 12100-2:2009; EN 60204-1:2006; EN 349:2008; EN ISO 13850:2006; EN ISO 13857:2008

Ort / Datum:	Linz, 30.06.2012
	PWA HandelsgmbH **Nebingerstraße 7a, A-4020 Linz**
Name und Funktion des zu Unterzeichnenden: *Name and Function of the Signatory:*	Bernhard Pindeus, Geschäftsführer *Bernhard Pindeus, Manager*

Oświadczenie dot. montażu
[Tłumaczenie z j. niemieckiego]

PWA HandelsgmbH
Nebingerstr. 7a A-4020 Linz – Austria
Tel.: +43 732 66 40 15 Faks: +43 732 66 40 15-9
bernardo@pwa.at www.bernardo.at

OŚWIADCZENIE DOT. MONTAŻU – dla maszyn niekompletnych

Declaration of Incorporation – for partly completed Machinery

według

EG-Maschinenrichtlinie 2006/42/EG, Anhang II Teil 1B

[Dyrektywa maszynowa Wspólnoty Europejskiej 2006/42/WE, załącznik II część 1B]

according to

Directive 2006/42/EC, Annex II Part 1B

Niniejszym oświadczamy, że poniżej wskazana maszyna na podstawie jej projektu i sposobu budowy, jak również jej wykonania, oddana przez nas do użytkowania, spełnia wszystkie zasadnicze wymagania w zakresie bezpieczeństwa i ochrony zdrowia zawarte w dyrektywie Wspólnoty Europejskiej 2006/42/WE z wyłączeniem punktu 1.7.4 „Instrukcja obsługi w języku krajowym". Ponadto maszyna spełnia wymogi ujęte w 2006/95/WE i 2004/108/WE. Dokonanie, bez uzgodnienia z nami, jakiejkolwiek zmiany na maszynie skutkuje utratą ważności niniejszego oświadczenia.
Hereby we declair that the following machine meets the essential health and safety requirements of the following EC Directives: 2006/42/EC; exception of item 1.7.4. "Instruction to countries language." Further meets the Machine 2006/95/EC, 2004/108/EC. Any by us unauthorized changes of the machine cause losing of the certificate validity.

Specjalistyczna dokumentacja techniczna zgodnie z załącznikiem VII cz. B została utworzona i jest zarządzana przez:
The special technical documentation according to Annex VII Part B was created and is managed by:

PWA HandelsgmbH
Nebingerstr. 7a
A-4020 Linz

Na uzasadnione żądanie krajowych oddziałów specjalistyczna dokumentacja techniczna może być przekazana w formie elektronicznej. Prawa własności przemysłowej producenta maszyny niekompletnej nie zostają tym samym naruszone.
The social technical documentation shall be provided at reasonable request national throws in electronic form. The commercial trade mark rights of the manufacturer of the incomplete machine are not affected.

Nazwa maszyny: *Product*	Szlifierki *Sanding machine*
Typ maszyny – *Type:*	KMS 150 / KMS 200
Rok budowy – *Year of manufacture:*	od czerwca 2012

Zastosowano uzgodnione normy – *Applied harmonized European standards:*
EN ISO 12100-1:2009; EN ISO 12100-2:2009, EN 60204-1:2006; EN 349:2008, EN ISO 13850:2006; EN ISO 13857:2008

Miejscowość / data: Linz, 30.06.2012

PWA HandelsgmbH
[PWA Sp. handlowa z o.o.]
Nebingerstr. 7a, A-4020 Linz

Nazwisko i funkcja osoby podpisującej:
Name and Function of the Signatory:

Bernhard Pindeus, prezes
Bernhard Pindeus, Manager
[nieczytelny podpis:] /-/

www.bernardo.at

BERNARDO®

Holz- und Metallbearbeitungsmaschinen

ERSATZTEILANFORDERUNG

Senden Sie Ihre Ersatzteilanforderung an:
Faxnr: +43 732 664015-9 | E-Mail: service@pwa.at

☐ **Bestellung in Garantie**

☐ **Bestellung gegen Bezahlung**

☐ **Anfrage**

(zutreffendes bitte ankreuzen)

Firma: _____

Anschrift: _____

Telefon / Faxnr.: _____

Maschinenbezeichnung: _____ Maschinennummer: _____

Baujahr: _____ Ihr Fachhändler (unbedingt ausfüllen): _____

Für Reklamationen innerhalb der Garantiezeit:

Rechnungsnr.: _____ Rechnungsdatum: _____

Schadensbericht:
(unbedingt ausfüllen)

Ersatzteilnummer:	Bezeichnung:	Betriebsanleitung Seite	Anzahl

Datum: _____ Unterschrift: _____

Unvollständig ausgefüllte Formulare können nicht bearbeitet werden!

ZAPOTRZEBOWANIE NA CZĘŚCI ZAMIENNE

www.bernardo.at
BERNARDO®
Maszyny do obróbki drewna i metalu

- ☐ **Zamówienie w ramach gwarancji**
- ☐ **Zamówienie za odpłatnością**
- ☐ **Zapytanie**

(właściwe proszę zakreślić)

Zapotrzebowanie na części zamienne proszę przesyłać na:
faks: +43 732 664015-9 e-mail: service@pwa.at

Firma: _____

Adres: _____

Tel. / faks: _____

Nazwa maszyny: _____ Nr maszyny: _____

Rok budowy: _____ Państwa branżowiec (koniecznie wypełnić): _____

Dot. reklamacji w okresie gwarancyjnym:

Nr faktury: _____ Data faktury: _____

Raport o uszkodzeniach (koniecznie wypełnić):

Nr części zamiennej:	Nazwa:	Instrukcja obsługi str.	Ilość
_____	_____	_____	_____
_____	_____	_____	_____
_____	_____	_____	_____
_____	_____	_____	_____

Data _____ Podpis _____

Niekompletnie wypełnione formularze nie mogą być rozpatrywane!

PWA Handelsges.m.b.H.
A-4020 Linz / Austria, Nebingerstraße 7 a

[T] +43/732/66 40 15 [e] bernardo@pwa.at
[F] +43/732/66 40 15-9 [w] www.bernardo.at